L22DC

Proponente:
INFRASTRUCTURE
ITALIA LAND 2 S.r.l.
Via del Bosco Rinnovato, 6
20057 – Assago (MI), Italia

Progetto Nuovo Data Center Campus Siziano

VALUTAZIONE IMPATTO AMBIENTALE
ai sensi del Titolo III del d.lgs. 152/2006

Dettagli pozzetti

Documento
4553-L22-ZZ-ZZZ-TRP-ME-0055

Data
30 giugno 2026

Revisione
V.00

L22

STACK INFRASTRUCTURE

Job	**A.6101.220013**
Project	**DATA CENTER - MIL 03 - Via Lombardia - 27010 Siziano - Pavia**
Client	**STACK EMEA - ITALY Spa**
General Contractor	**Bouygues E&S Italia S.p.a**

MECHANICAL - SMM 03

Revision	0		
Date	13/02/2023		
Code	**03**		
Description	**RAIN WATER AND OIL WATER MANHOLES IN COMBINATION WITH CORRUGATED PIPES**		
Supplier	**INDUSTRIE POLIECO - M.P.B. SRL**		
Manufacturer	**INDUSTRIE POLIECO - M.P.B. SRL**		
Model	**ECOPAL**	Quantity	**As per drawing**
Location	**STORM DRAIN AND OIL WATER SYSTEM**		
	(EXTERNAL AREAS ONLY BELOW GROUNDWATER TABLE)		

Reserved to Work Supervision

Not Approved			
Approved	X		
Approved with Notes		Resubmit	

The approvation does not raise the Contractor from legal and contract responsibilities

Notes

Date 06/06/2023

Sign and stamp

Attachment:

Sample	
Catalogue	X
Technical spec	X
Drawing	
Drawing package	
Certification	
List	
Other	

Pozzetto di linea DE 1000 - 1200
Line manhole OD 1000 - 1200

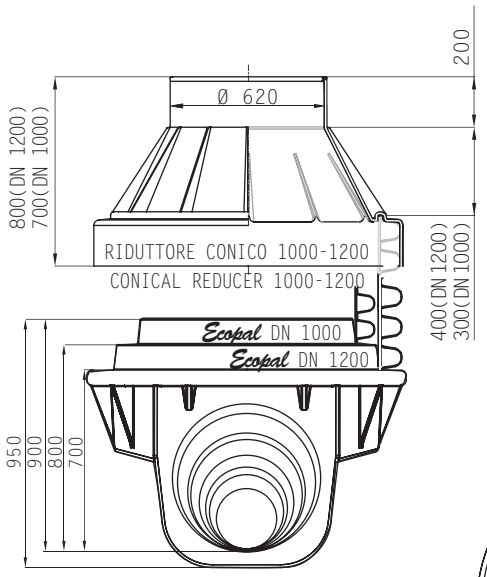

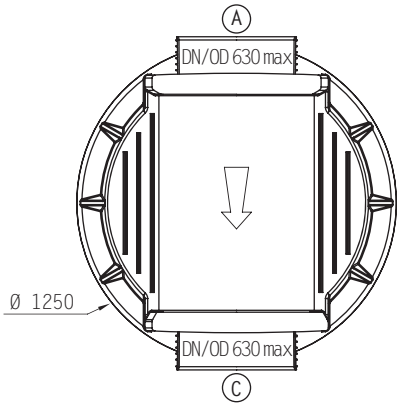

Diametri tubazioni di innesto
Diameters of the pipes to be connected

DE/OD	250	315	350	400	465	500	580	630
DI/ID	218	273	300	344	400	427	500	533

Altezza minima del pozzetto completo di riduttore:
1450 mm (DE 1000) e 1550 mm (DE 1200).
Minimum height of base with conical reducer:
1450 mm (OD 1000) and 1550 mm (OD 1200).

Per calcolare l'altezza del rialzo del pozzetto con riduttore conico, sottrarre 1300 mm dall'altezza totale del pozzetto.
To calculate the manhole rise height with conical reducer, subtract 1300 mm from the total height of the manhole.

Se non specificato diversamente, i pozzetti verranno forati nella parte inferiore.
If not specified, the base will be drilled into the bottom option.

Il costo di un pozzetto di linea DE 1000 con ingresso-uscita DE 315 con riduttore conico e scaletta di altezza pari a 200 cm è ad esempio **2.479,47** €/p
OD 1000 line manhole with OD 315 inlet-outlet conical reducer and stairs 200 cm height costs for exemple **2.479,47** €/pc

made in Italy

Pozzetto di linea DE 1000 - 1200
Line manhole OD 1000 - 1200

Chiusino KIO
KIO cover

Ripartitore di carico
Load distributor

DE/OD 1000 - 1200

Eccentrico DE 1200
Eccentric OD 1200

Riduttore conico
Conical reducer

Guarnizione riduttore conico
Conical reducer seal

Rialzo tubo *Ecopal*® SN 4 kN/m²
***Ecopal*® pipe riser SN 4 kN/m²**

Saldatura o guarnizione rialzo
Welding for riser or seal for riser

Base stampata
Moulded base

Saldatura mezzo manicotto o tronchetto tubo liscio
Welding half coupling or smooth pipe piece

ACCESSORI
ACCESSORIES

Scala ad interasse 30 cm
Stair at 30 cm intervall

Cassaforma ripartitore di carico
Load distribution formwork

made in Italy

Pozzetto a 3 ingressi DE 1000 - 1200
3 inlets manhole OD 1000 - 1200

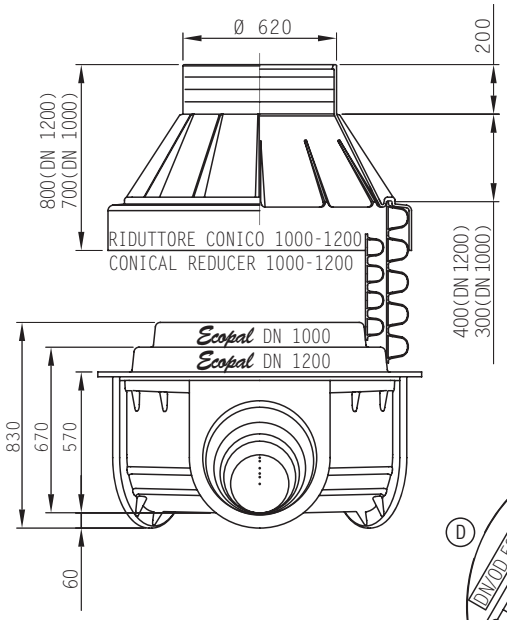

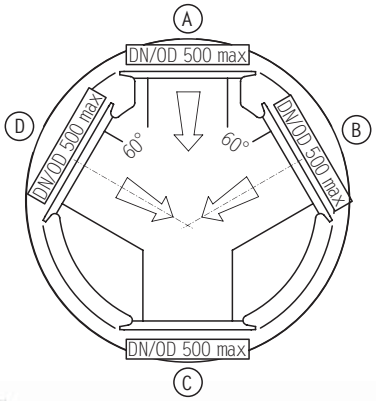

Diametri tubazioni di innesto
Diameters of the pipes to be connected

DE/OD	250	315	350	400	465	500
DI/ID	218	273	300	344	400	427

Altezza minima del pozzetto completo di riduttore:
1300 mm (DE 1000) e 1400 mm (DE 1200).
Minimum height of base with conical reducer:
1300 mm (OD 1000) and 1400 mm (OD 1200).

Per calcolare l'altezza del rialzo del pozzetto con riduttore conico, sottrarre 1170 mm dall'altezza totale del pozzetto.
To calculate the manhole rise height with conical reducer, subtract 1170 mm from the total height of the manhole.

Se non specificato diversamente,
i pozzetti verranno forati nella parte inferiore.
If not specified, the base will
be drilled into the bottom option.

Il costo di un pozzetto DE 1200 con 2 ingressi ed 1 uscita DE 500 con riduttore conico e scaletta di altezza pari a 200 cm è ad esempio **3.146,15** €/p
OD 1200 manhole with 2 OD 500 inlet and 1 outlet with conical reducer and stairs 200 cm height costs for exemple **3.146,15** €/pc

made in Italy

Pozzetto a 3 ingressi DE 1000 - 1200
3 inlets manhole OD 1000 - 1200

Chiusino KIO
KIO cover

Ripartitore di carico
Load distributor

DE/OD 1000 - 1200

Eccentrico DE 1200
Eccentric OD 1200

Riduttore conico
Conical reducer

Guarnizione riduttore conico
Conical reducer seal

Rialzo tubo *Ecopal*®
SN 4 kN/m²
***Ecopal*® pipe riser**
SN 4 kN/m²

Saldatura o guarnizione rialzo
Welding for riser or seal for riser

Base stampata
Moulded base

Saldatura mezzo manicotto
o tronchetto tubo liscio
Welding half coupling
or smooth pipe piece

ACCESSORI
ACCESSORIES

Scala ad interasse 30 cm
Stair at 30 cm intervall

Cassaforma ripartitore
di carico
Load distribution formwork

made in Italy

POLIECO GROUP	**Scheda tecnica pozzetto a base stampata a 3 ingressi DN/OD 630-600ID-800 mm**	Rev. 5 del 08/15

1. Costruzione

Pozzetto DN/OD 630-600ID-OD800 in polietilene a media densità a tre ingressi a 60° ed un'uscita in linea conforme alla normativa europea EN 13598-1 (licenziatario del marchio P/IIP).

2. Costituzione

Polietilene media densità in polvere nera o grigia.

3. Colore

Nero all'esterno, grigio all'interno.

4. Impiego

Fognature interrate non in pressione.

5. Limiti d'impiego

(- 10 / + 40) °C
Propagante la fiamma.

6. Tubazioni collegabili

Tubazioni corrugate in polietilene.
Tubazioni in materiale plastico (PE liscio, PVC).
Tubazioni costituite da altri materiali tramite pezzi speciali.
Diametri dal DN/OD 160 al DN/OD 400 in ingresso e dal DN/OD 160 al DN/OD 400 in uscita.

7. Modalità di collegamento tubazione-pozzetto

Mezzo manicotto saldato (tubazioni corrugate), guarnizione elastomerica in EPDM (tubazioni in PE liscio, PVC).

8. Tipologia e diametro rialzo

Tubazioni corrugate in polietilene DN/OD 630, DN/OD 800 e DN/ID 600.

9. Modalità di collegamento pozzetto-rialzo

Guarnizione in EPDM o saldatura tramite estrusione manuale.

10. Installazione

Interrata, in accordo con la EN 1295.

POLIECO GROUP	**Scheda tecnica Pozzetti ricavati da tubo *Ecopal* serie DN/OD DN/ID - PE**	Rev.1 del 01/14

1. Costruzione

Pozzetti ricavati da tubo corrugato esternamente e liscio internamente denominato *Ecopal*, conforme alla normativa europea EN 13476-3, licenziatario dei marchi P/IIP e UNI/IIP.
Il fondo del pozzetto può essere a canaletta, quando all0interno del pozzetto rimane il canale oppure piatto, quando il fondo del pozzetto viene realizzato con lastra in polietilene spessore 10 e/o 20mm.
La costruzione dei raccordi viene realizzata secondo le prescrizioni di saldatura stabilite dal I.I.S.

2. Costituzione

Mescola di polietilene neutro alta densità con % di masterbatch colorante addittivato con antiossidanti per una migliore stabilità termica.

3. Colore

Nero parete esterna, grigio parete interna.

4. Impiego

Fognature interrate non in pressione.

5. Limiti d'impiego

(- 10 / + 40) °C
Propagante la fiamma.

6. Rigidità circonferenziale (EN ISO 9969)

≥ 4 (8) kN/m^2 con deformazione del diametro interno pari al 3%.

7. Flessibilità (EN 13968 -ex EN 1446-)

Nessuna delaminazione delle pareti, fessurazioni o cambi di curvatura dopo deformazione del diametro esterno pari al 30%.

8. Prova d'urto a 0°C (EN 744)

Nessuna fessurazione, delaminazione o incrinatura dopo sgancio percussore da un'altezza di 2 m con masse variabili in funzione del diametro del tubo.

9. Prova tenuta idraulica (EN 1277)

Nessuna perdita in 15 minuti sia in pressione (a 0,05 e 0,5 bar) sia in depressione (- 0,3 bar) con deformazione diametrale del tubo e del manicotto di giunzione e con deformazione angolare del tubo (disassamento). Angolo di deformazione applicato : 1° per tutti i diametri.

10. Imballo

Sfuso

11. Accessori

Manicotti di giunzione in polietilene alta densità, guarnizioni elastomeriche

12. Installazione

Interrata, in accordo con la EN 1295 (Vedi manuale tecnico in vigore).

M1

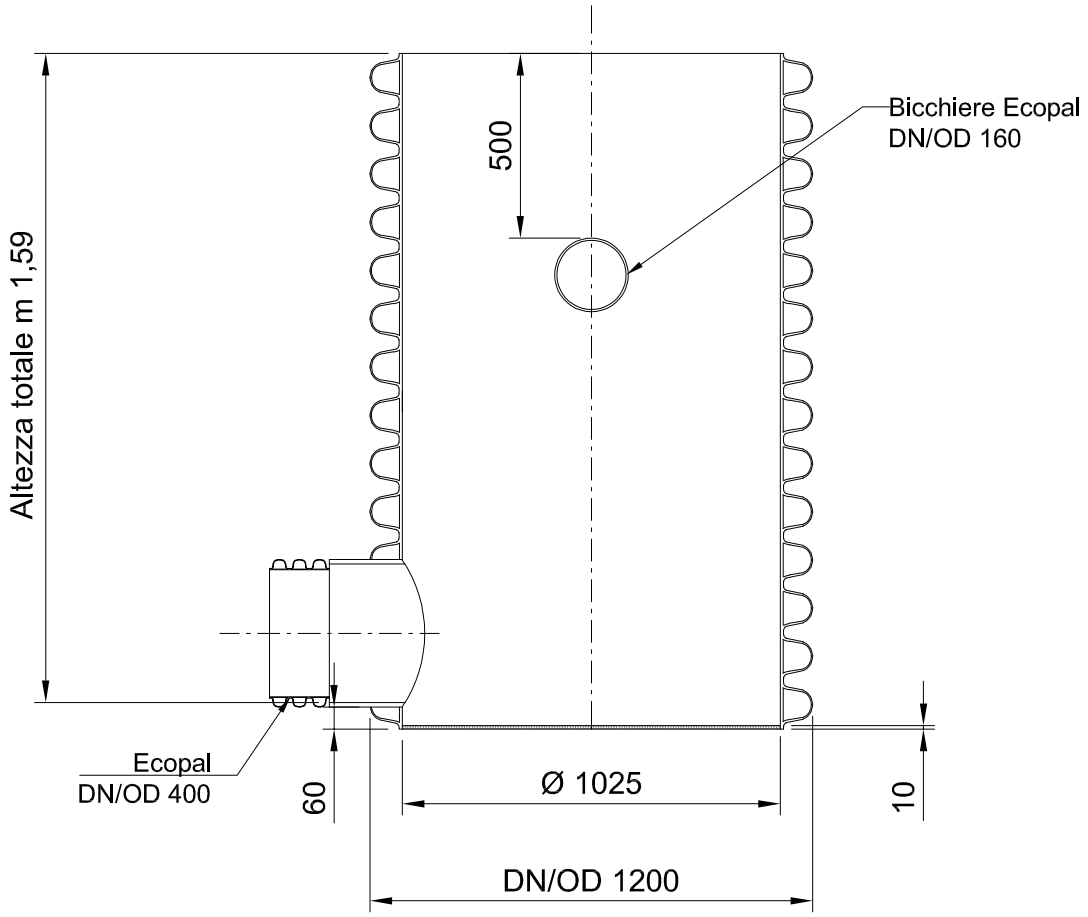

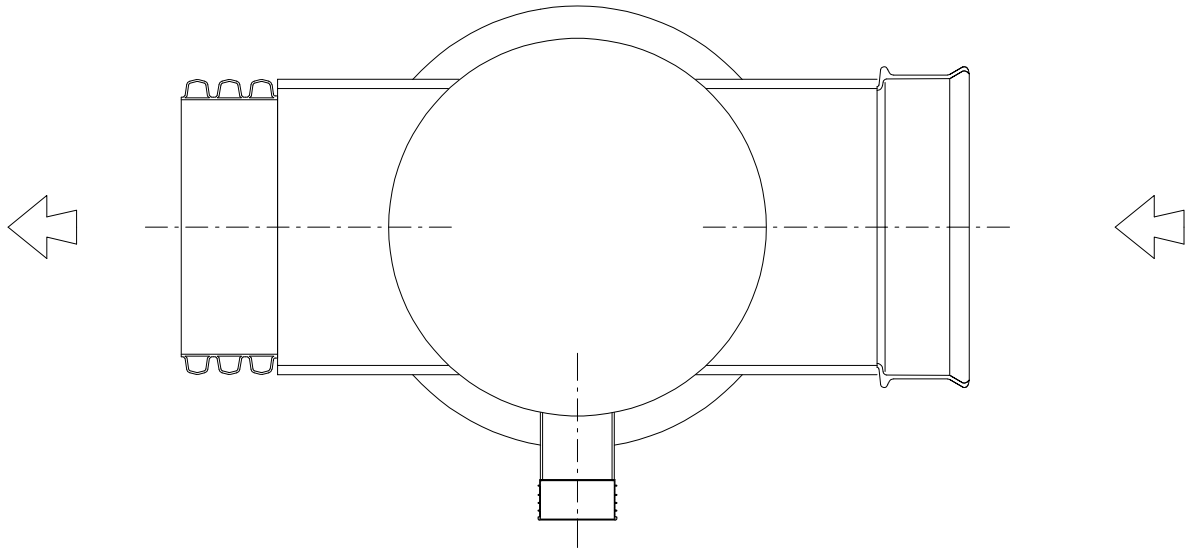

POLIECO GROUP	SHEET N°: SCHEDA N°:	rev. 00	*Pozzetto ricavato da tubo fondo piatto DN/OD 1200 per tubo corrugato DN/OD 800*
	DRAWING N°: DISEGNO N°:	D-011-Boldarino Pavoni Siziano	
	DRAWER: DISEGNATORE:	Simona Armanelli	
	CONTROLLED: CONTROLLATO:	Ing. Marco Battisti	
	DATE: DATA:	24/01/2023	

VIA ENRICO MATTEI, 49
25046 CAZZAGO SAN MARTINO BRESCIA ITALY
TEL. +39 030 7758911 FAX +39 030 7750845
e-mail: info@polieco.com web site: www.polieco.com

MATERIAL: MATERIALE:	/	UNIT: UNITA' DI MISURA:	mm

DRAWING OF INDUSTRIE POLIECO-MPB SRL PROPERTY.
ALL THE RIGHTS ARE RESERVED.
FORBIDDEN ANY KIND OF REPRODUCTION.

DISEGNO DI PROPRIETA' DELLA INDUSTRIE
POLIECO-MPB srl. TUTTI I DIRITTI SONO RISERVATI.
VIETATA LA RIPRODUZIONE SIA TOTALE CHE PARZIALE.

THE SIZE ABOVE MENTIONED COULD CHANGE WITHOUT NOTIFICATION

LE MISURE SOPRA RIPORTATE POSSONO VARIARE SENZA PREAVVISO

\\SRVDATI\Comuni\Ufficio Tecnico Tubi\Disegni offerte\Disegni offerte 2023\010-Boldarino Pavoni Siziano\D-011-Boldarino Pavoni Siziano.dwg

M2

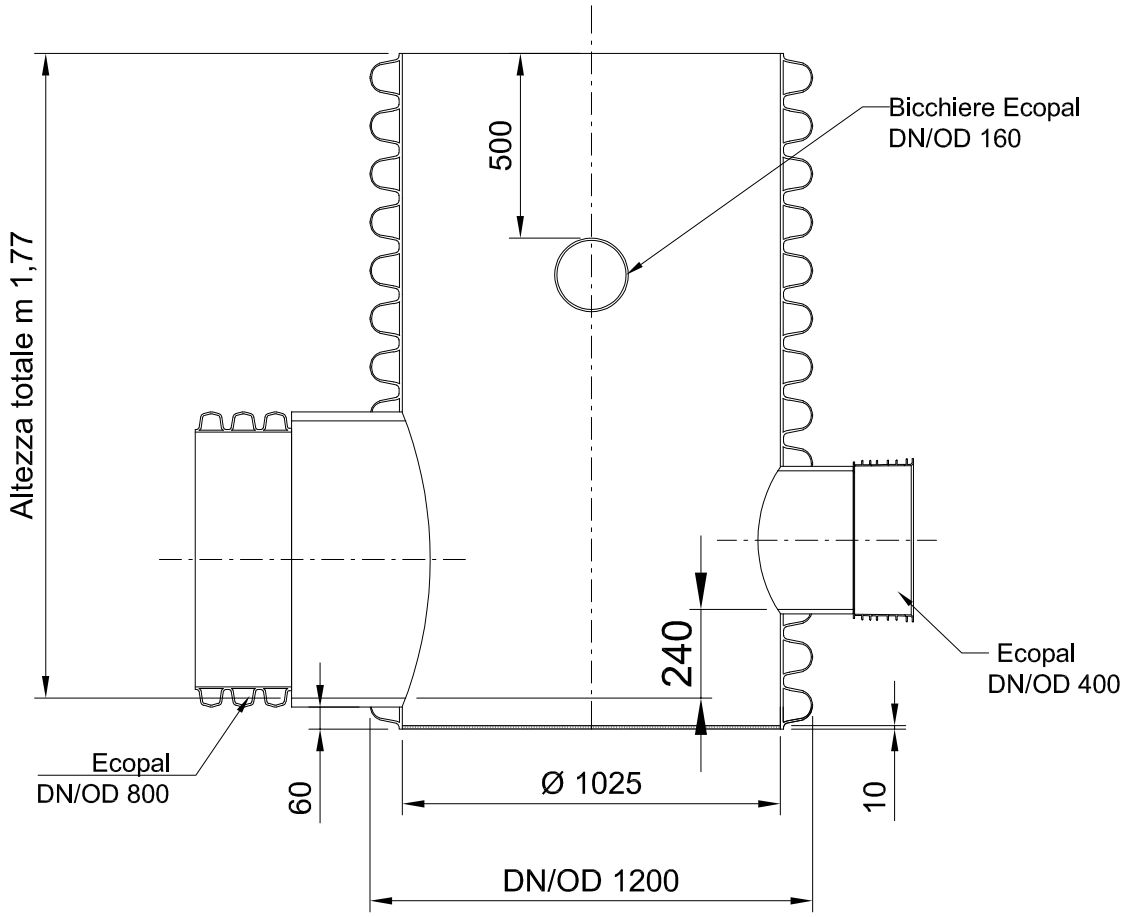

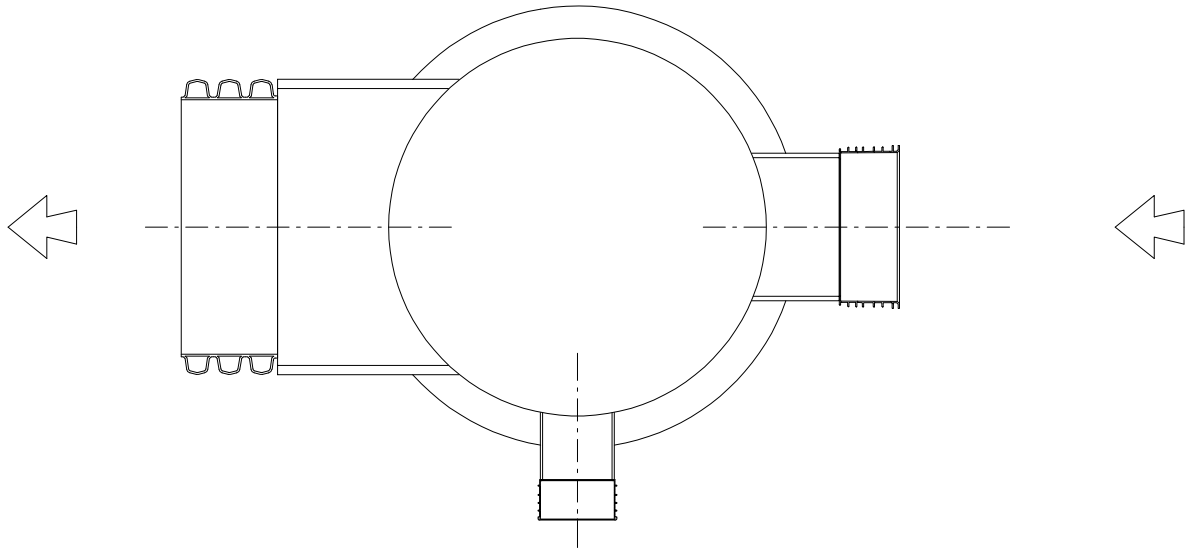

POLIECO GROUP

VIA ENRICO MATTEI, 49
25046 CAZZAGO SAN MARTINO BRESCIA ITALY
TEL. +39 030 7758911 FAX +39 030 7750845
e-mail: info@polieco.com web site: www.polieco.com

SHEET N°: SCHEDA N°:	rev. 00	*Pozzetto ricavato da tubo fondo piatto DN/OD 1200 per tubo corrugato DN/OD 800*	
DRAWING N°: DISEGNO N°:	D-011-Boldarino Pavoni Siziano		
DRAWER: DISEGNATORE:	Simona Armanelli		
CONTROLLED: CONTROLLATO:	Ing. Marco Battisti		
DATE: DATA:	24/01/2023		

MATERIAL: MATERIALE:	/	UNIT: UNITA' DI MISURA:	mm

DRAWING OF INDUSTRIE POLIECO-MPB SRL PROPERTY.
ALL THE RIGHTS ARE RESERVED.
FORBIDDEN ANY KIND OF REPRODUCTION.

DISEGNO DI PROPRIETA' DELLA INDUSTRIE
POLIECO-MPB srl. TUTTI I DIRITTI SONO RISERVATI.
VIETATA LA RIPRODUZIONE SIA TOTALE CHE PARZIALE.

THE SIZE ABOVE MENTIONED COULD CHANGE WITHOUT NOTIFICATION

LE MISURE SOPRA RIPORTATE POSSONO VARIARE SENZA PREAVVISO

\\SRVDATI\Comuni\Ufficio Tecnico Tubi\Disegni offerte\Disegni offerte 2023\010-Boldarino Pavoni Siziano\D-011-Boldarino Pavoni Siziano.dwg

M3

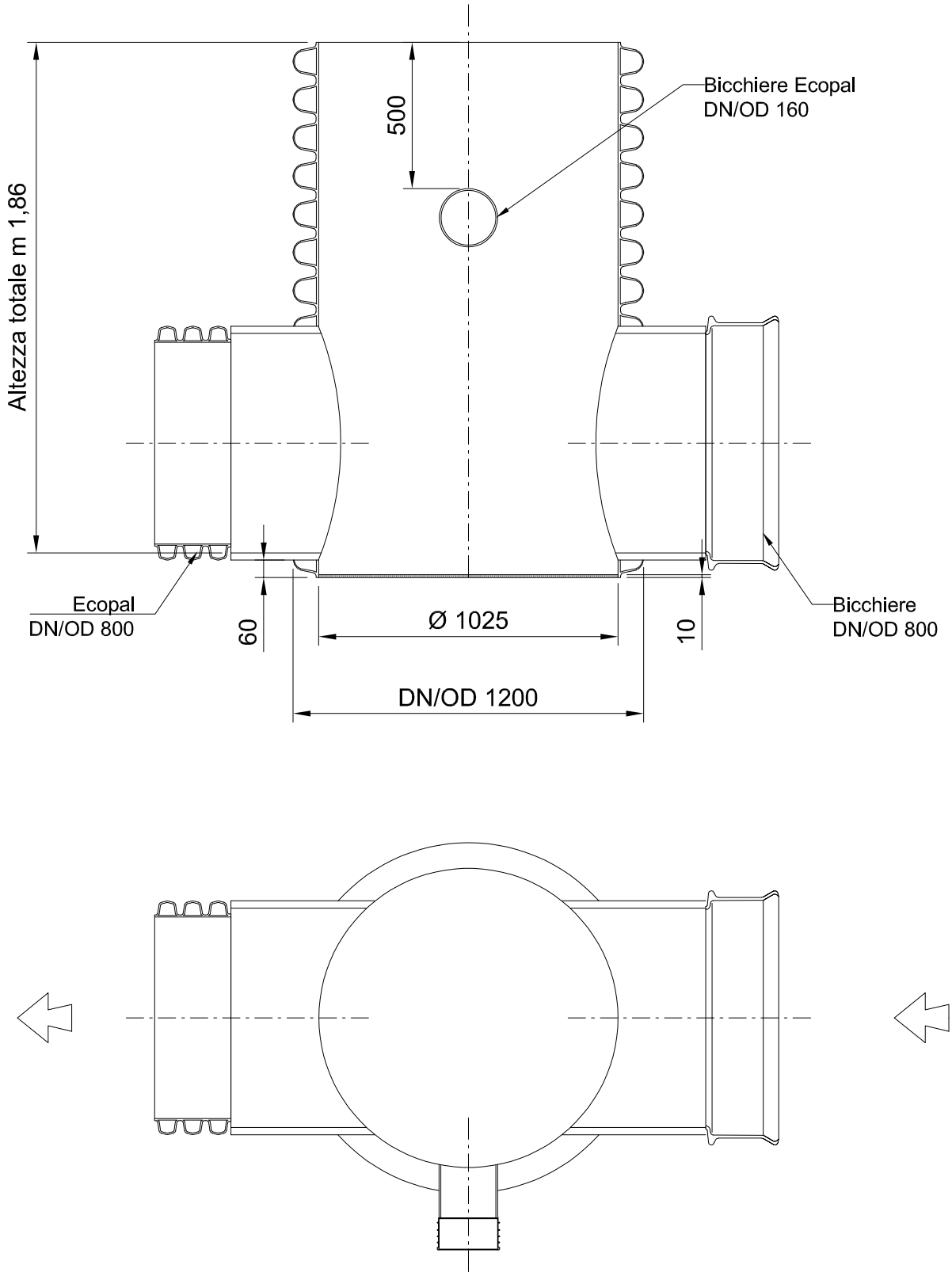

POLIECO GROUP

VIA ENRICO MATTEI, 49
25046 CAZZAGO SAN MARTINO BRESCIA ITALY
TEL. +39 030 7758911 FAX +39 030 7750845
e-mail: info@polieco.com web site: www.polieco.com

SHEET N°: SCHEDA N°:	rev. 00		
DRAWING N°: DISEGNO N°:	D-011-Boldarino Pavoni Siziano		
DRAWER: DISEGNATORE:	Simona Armanelli		
CONTROLLED: CONTROLLATO:	Ing. Marco Battisti		
DATE: DATA:	24/01/2023		

MATERIAL: MATERIALE:	/	UNIT: UNITA' DI MISURA:	mm

Pozzetto ricavato da tubo fondo piatto DN/OD 1200 per tubo corrugato DN/OD 800

DRAWING OF INDUSTRIE POLIECO-MPB SRL PROPERTY.
ALL THE RIGHTS ARE RESERVED.
FORBIDDEN ANY KIND OF REPRODUCTION.

DISEGNO DI PROPRIETA' DELLA INDUSTRIE
POLIECO-MPB srl. TUTTI I DIRITTI SONO RISERVATI.
VIETATA LA RIPRODUZIONE SIA TOTALE CHE PARZIALE.

THE SIZE ABOVE MENTIONED COULD CHANGE WITHOUT NOTIFICATION

LE MISURE SOPRA RIPORTATE POSSONO VARIARE SENZA PREAVVISO

\\SRVDATI\Comuni\Ufficio Tecnico Tubi\Disegni offerte\Disegni offerte 2023\010-Boldarino Pavoni Siziano\D-011-Boldarino Pavoni Siziano.dwg

M4

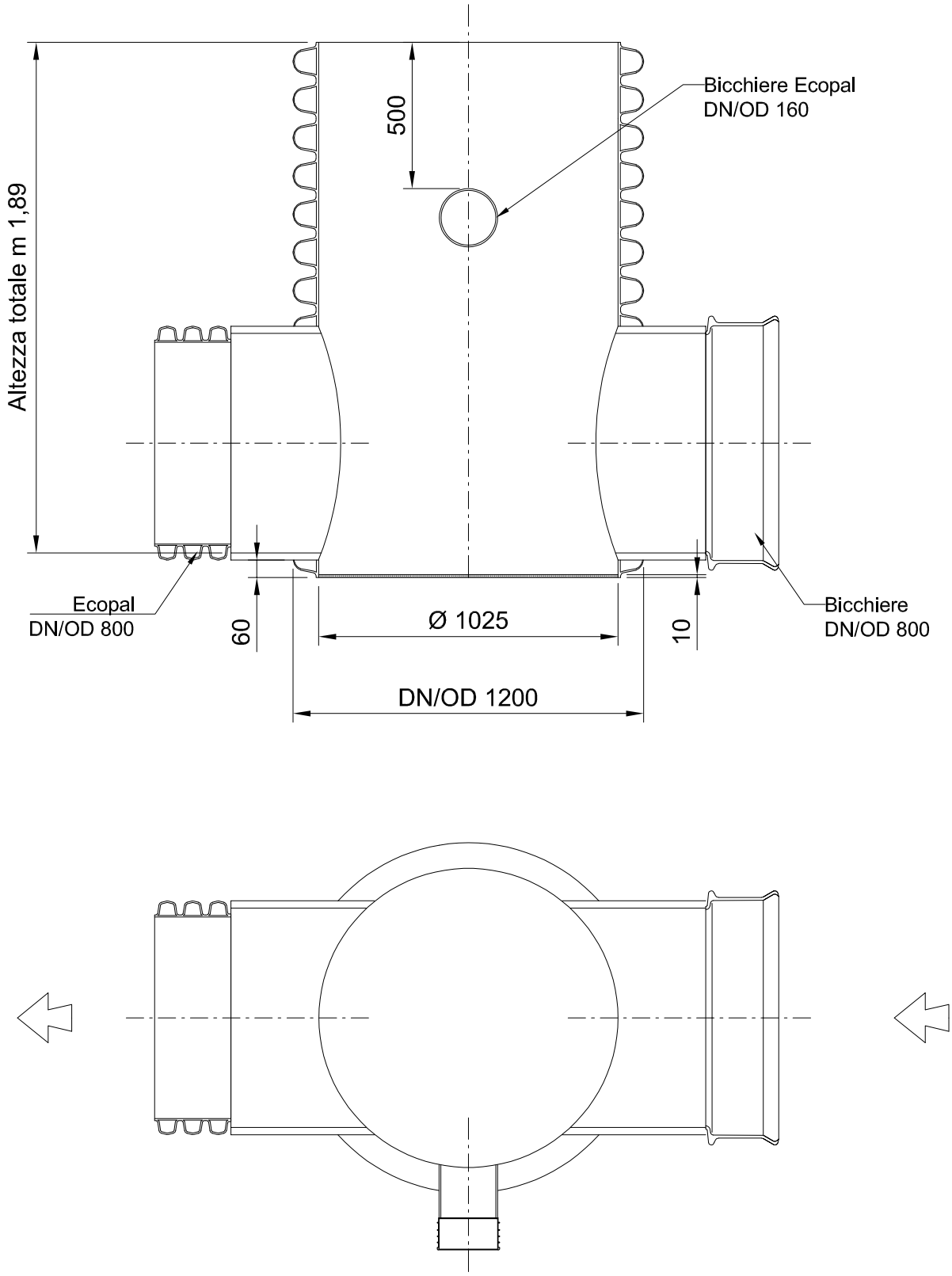

POLIECO GROUP

VIA ENRICO MATTEI, 49
25046 CAZZAGO SAN MARTINO BRESCIA ITALY
TEL. +39 030 7758911 FAX +39 030 7750845
e-mail: info@polieco.com web site: www.polieco.com

SHEET N°: SCHEDA N°:	rev. 00		
DRAWING N°: DISEGNO N°:	D-011-Boldarino Pavoni Siziano		
DRAWER: DISEGNATORE:	Simona Armanelli		
CONTROLLED: CONTROLLATO:	Ing. Marco Battisti		
DATE: DATA:	24/01/2023		

MATERIAL: MATERIALE:	/	UNIT: UNITA' DI MISURA:	mm

Pozzetto ricavato da tubo fondo piatto DN/OD 1200 per tubo corrugato DN/OD 800

DRAWING OF INDUSTRIE POLIECO-MPB SRL PROPERTY.
ALL THE RIGHTS ARE RESERVED.
FORBIDDEN ANY KIND OF REPRODUCTION.

DISEGNO DI PROPRIETA' DELLA INDUSTRIE
POLIECO-MPB srl. TUTTI I DIRITTI SONO RISERVATI.
VIETATA LA RIPRODUZIONE SIA TOTALE CHE PARZIALE.

THE SIZE ABOVE MENTIONED COULD CHANGE WITHOUT NOTIFICATION

LE MISURE SOPRA RIPORTATE POSSONO VARIARE SENZA PREAVVISO

\\SRVDATI\Comuni\Ufficio Tecnico Tubi\Disegni offerte\Disegni offerte 2023\010-Boldarino Pavoni Siziano\D-011-Boldarino Pavoni Siziano.dwg

M5

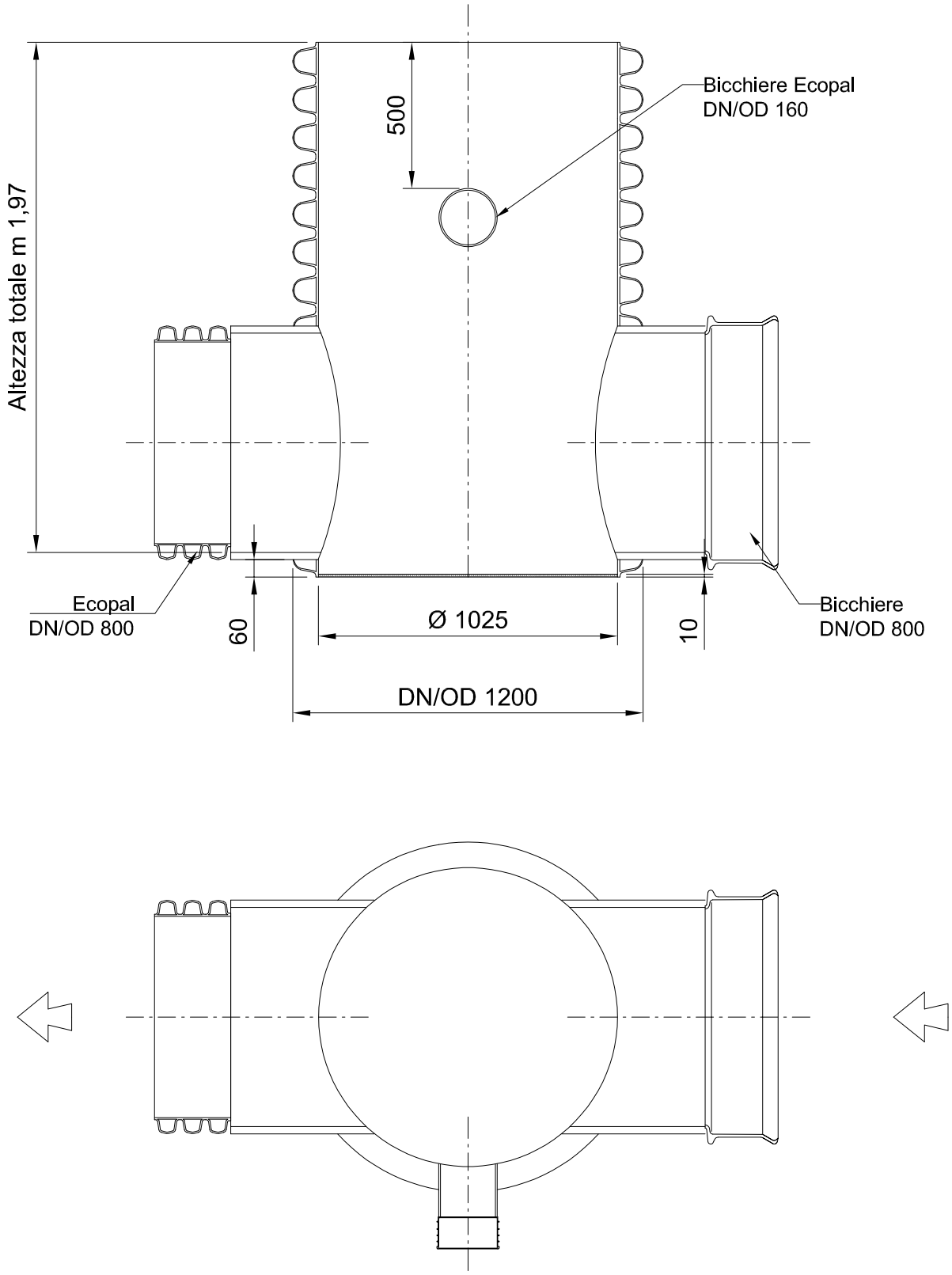

POLIECO GROUP

VIA ENRICO MATTEI, 49
25046 CAZZAGO SAN MARTINO BRESCIA ITALY
TEL. +39 030 7758911 FAX +39 030 7750845
e-mail: info@polieco.com web site: www.polieco.com

SHEET N°: SCHEDA N°:	rev. 00		
DRAWING N°: DISEGNO N°:	D-011-Boldarino Pavoni Siziano		
DRAWER: DISEGNATORE:	Simona Armanelli		
CONTROLLED: CONTROLLATO:	Ing. Marco Battisti		
DATE: DATA:	24/01/2023		

MATERIAL: MATERIALE:	/	UNIT: UNITA' DI MISURA:	mm

Pozzetto ricavato da tubo fondo piatto DN/OD 1200 per tubo corrugato DN/OD 800

DRAWING OF INDUSTRIE POLIECO-MPB SRL PROPERTY.
ALL THE RIGHTS ARE RESERVED.
FORBIDDEN ANY KIND OF REPRODUCTION.

DISEGNO DI PROPRIETA' DELLA INDUSTRIE
POLIECO-MPB srl. TUTTI I DIRITTI SONO RISERVATI.
VIETATA LA RIPRODUZIONE SIA TOTALE CHE PARZIALE.

THE SIZE ABOVE MENTIONED COULD CHANGE WITHOUT NOTIFICATION

LE MISURE SOPRA RIPORTATE POSSONO VARIARE SENZA PREAVVISO

\\SRVDATI\Comuni\Ufficio Tecnico Tubi\Disegni offerte\Disegni offerte 2023\010-Boldarino Pavoni Siziano\D-011-Boldarino Pavoni Siziano.dwg

M6

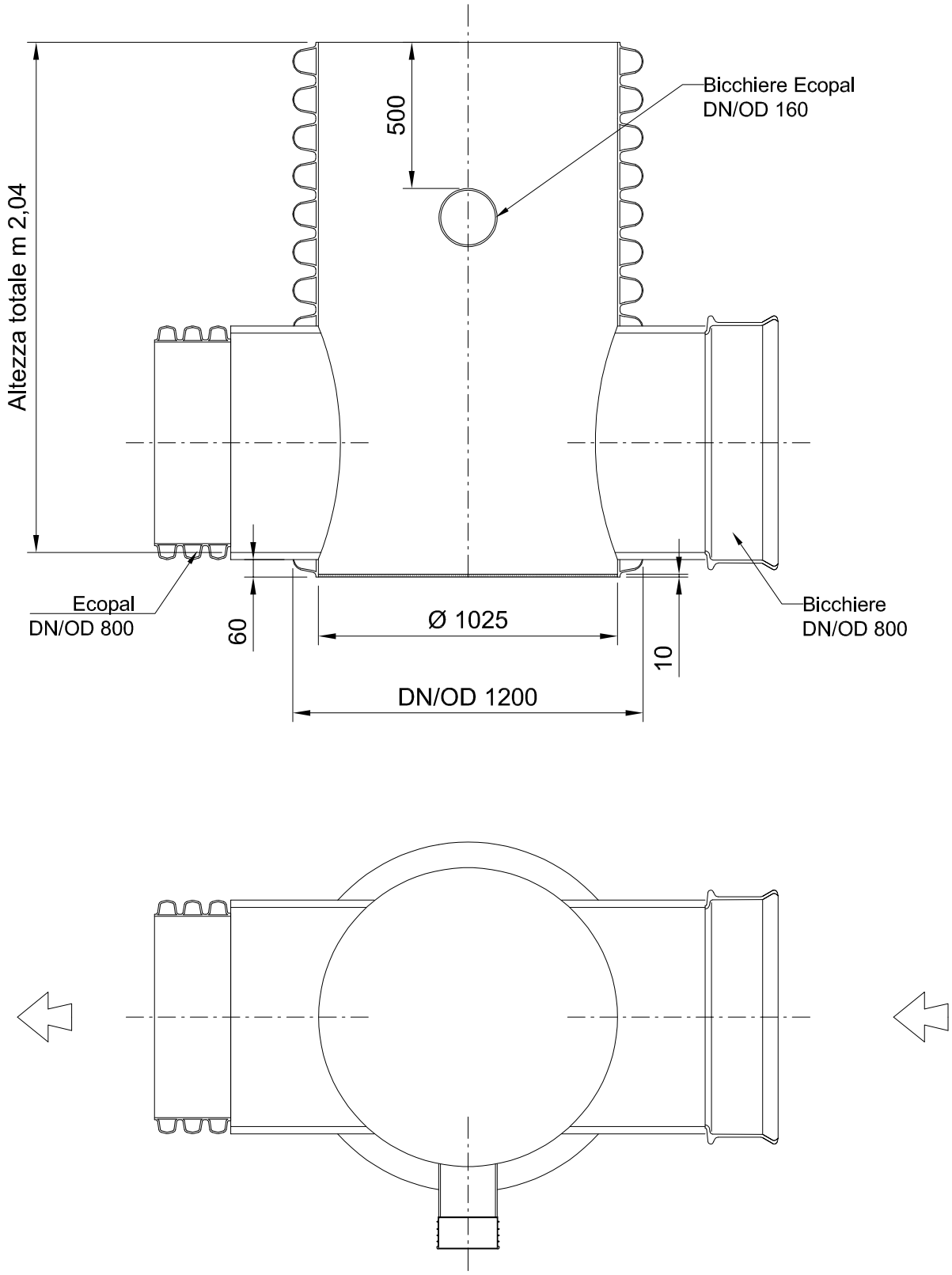

POLIECO GROUP

VIA ENRICO MATTEI, 49
25046 CAZZAGO SAN MARTINO BRESCIA ITALY
TEL. +39 030 7758911 FAX +39 030 7750845
e-mail: info@polieco.com web site: www.polieco.com

SHEET N°: SCHEDA N°:	rev. 00		
DRAWING N°: DISEGNO N°:	D-011-Boldarino Pavoni Siziano		
DRAWER: DISEGNATORE:	Simona Armanelli		
CONTROLLED: CONTROLLATO:	Ing. Marco Battisti		
DATE: DATA:	24/01/2023		

MATERIAL: MATERIALE:	/	UNIT: UNITA' DI MISURA:	mm

Pozzetto ricavato da tubo fondo piatto DN/OD 1200 per tubo corrugato DN/OD 800

DRAWING OF INDUSTRIE POLIECO-MPB SRL PROPERTY.
ALL THE RIGHTS ARE RESERVED.
FORBIDDEN ANY KIND OF REPRODUCTION.

DISEGNO DI PROPRIETA' DELLA INDUSTRIE
POLIECO-MPB srl. TUTTI I DIRITTI SONO RISERVATI.
VIETATA LA RIPRODUZIONE SIA TOTALE CHE PARZIALE.

THE SIZE ABOVE MENTIONED COULD CHANGE WITHOUT NOTIFICATION

LE MISURE SOPRA RIPORTATE POSSONO VARIARE SENZA PREAVVISO

\\SRVDATI\Comuni\Ufficio Tecnico Tubi\Disegni offerte\Disegni offerte 2023\010-Boldarino Pavoni Siziano\D-011-Boldarino Pavoni Siziano.dwg

M10

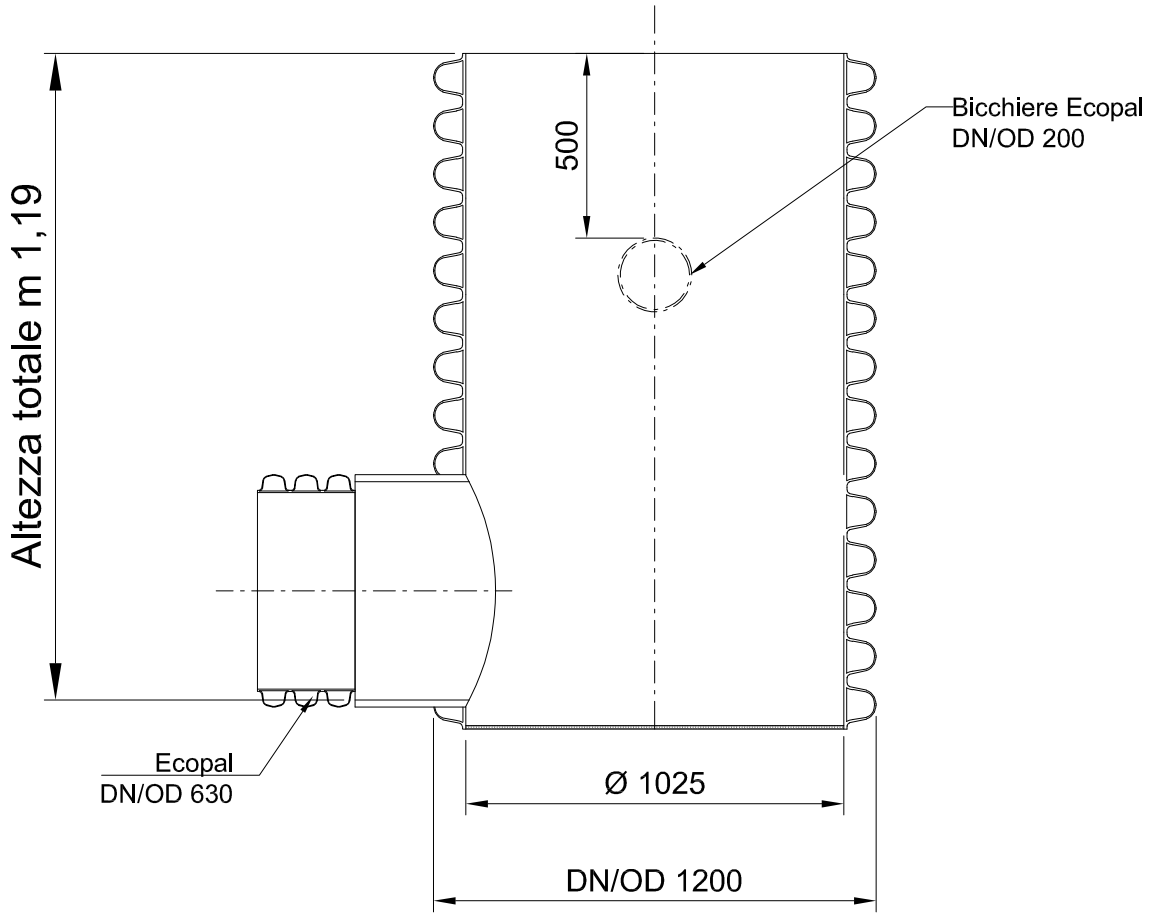

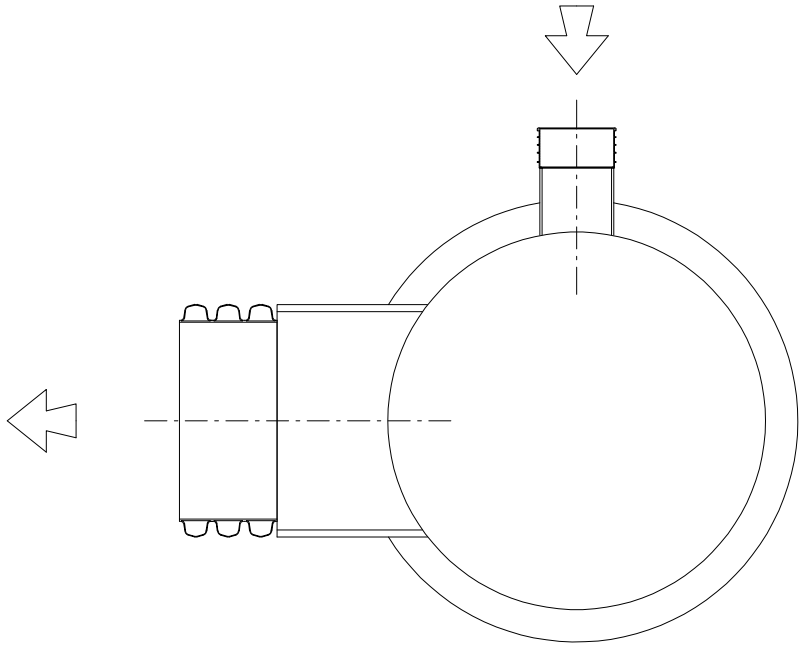

POLIECO GROUP	SHEET N°: SCHEDA N°:	rev. 00	*Pozzetto ricavato da tubo fondo piatto DN/OD 1200 per tubo corrugato DN/OD 630*
	DRAWING N°: DISEGNO N°:	D-011-Boldarino Pavoni Siziano	
	DRAWER: DISEGNATORE:	Simona Armanelli	
	CONTROLLED: CONTROLLATO:	Ing. Marco Battisti	
MATERIAL: MATERIALE: /	UNIT: UNITA' DI MISURA: mm	DATE: DATA:	24/01/2023

VIA ENRICO MATTEI, 49
25046 CAZZAGO SAN MARTINO BRESCIA ITALY
TEL. +39 030 7758911 FAX +39 030 7750845
e-mail: info@polieco.com web site: www.polieco.com

DRAWING OF INDUSTRIE POLIECO-MPB SRL PROPERTY.
ALL THE RIGHTS ARE RESERVED.
FORBIDDEN ANY KIND OF REPRODUCTION.

DISEGNO DI PROPRIETA' DELLA INDUSTRIE
POLIECO-MPB srl. TUTTI I DIRITTI SONO RISERVATI.
VIETATA LA RIPRODUZIONE SIA TOTALE CHE PARZIALE.

THE SIZE ABOVE MENTIONED COULD CHANGE WITHOUT NOTIFICATION

LE MISURE SOPRA RIPORTATE POSSONO VARIARE SENZA PREAVVISO

\\SRVDATI\Comuni\Ufficio Tecnico Tubi\Disegni offerte\Disegni offerte 2023\010-Boldarino Pavoni Siziano\D-011-Boldarino Pavoni Siziano.dwg

M11

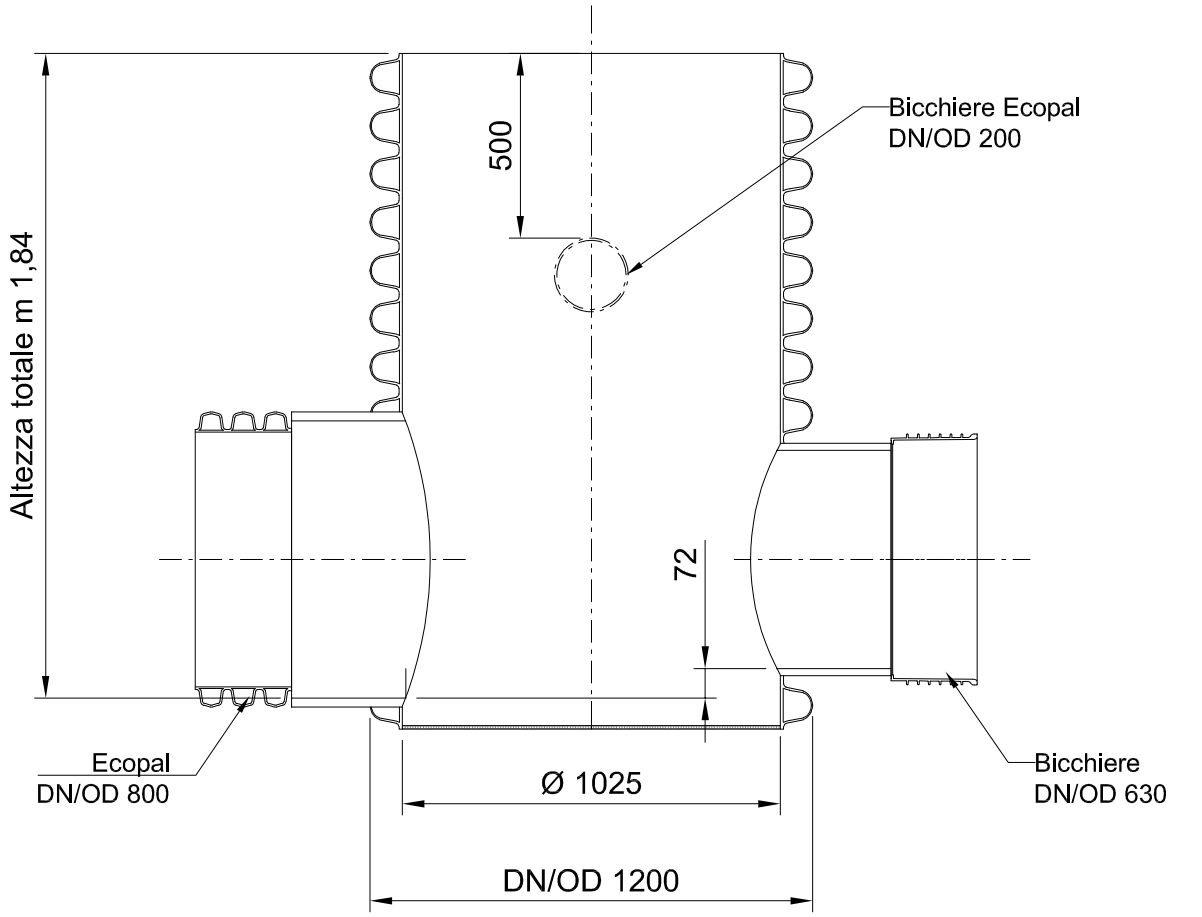

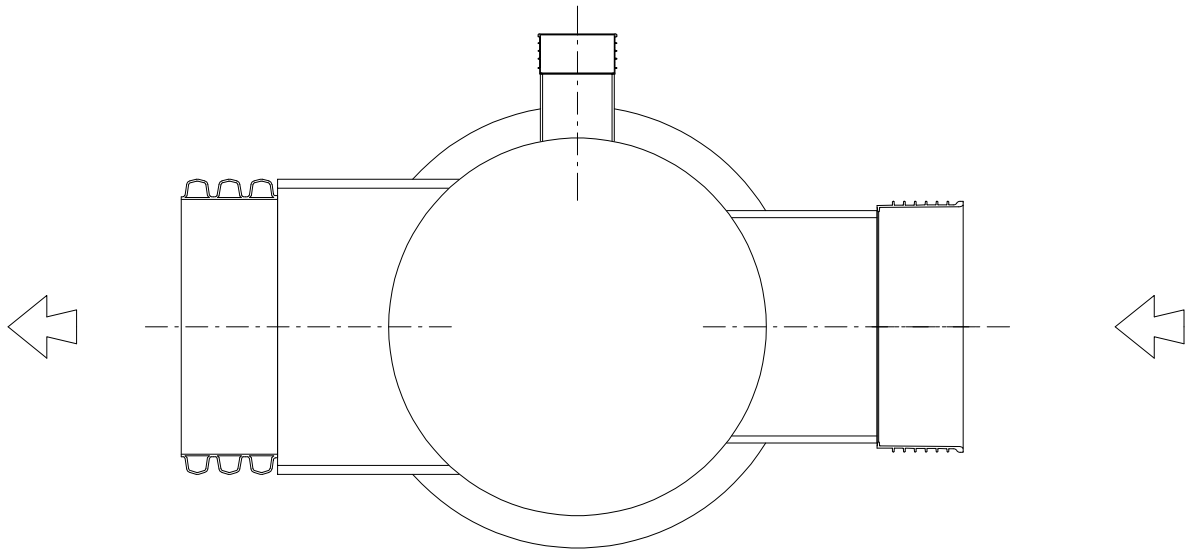

POLIECO GROUP

VIA ENRICO MATTEI, 49
25046 CAZZAGO SAN MARTINO BRESCIA ITALY
TEL. +39 030 7758911 FAX +39 030 7750845
e-mail: info@polieco.com web site: www.polieco.com

SHEET N°: SCHEDA N°:	rev. 00		
DRAWING N°: DISEGNO N°:	D-011-Boldarino Pavoni Siziano		
DRAWER: DISEGNATORE:	Simona Armanelli		
CONTROLLED: CONTROLLATO:	Ing. Marco Battisti		
DATE: DATA:	24/01/2023		

MATERIAL: MATERIALE:	/	UNIT: UNITA' DI MISURA:	mm

Pozzetto ricavato da tubo fondo piatto DN/OD 1200 per tubo corrugato DN/OD 800

DRAWING OF INDUSTRIE POLIECO-MPB SRL PROPERTY.
ALL THE RIGHTS ARE RESERVED.
FORBIDDEN ANY KIND OF REPRODUCTION.

DISEGNO DI PROPRIETA' DELLA INDUSTRIE
POLIECO-MPB srl. TUTTI I DIRITTI SONO RISERVATI.
VIETATA LA RIPRODUZIONE SIA TOTALE CHE PARZIALE.

THE SIZE ABOVE MENTIONED COULD CHANGE WITHOUT NOTIFICATION

LE MISURE SOPRA RIPORTATE POSSONO VARIARE SENZA PREAVVISO

\\SRVDATI\Comuni\Ufficio Tecnico Tubi\Disegni offerte\Disegni offerte 2023\010-Boldarino Pavoni Siziano\D-011-Boldarino Pavoni Siziano.dwg

M12

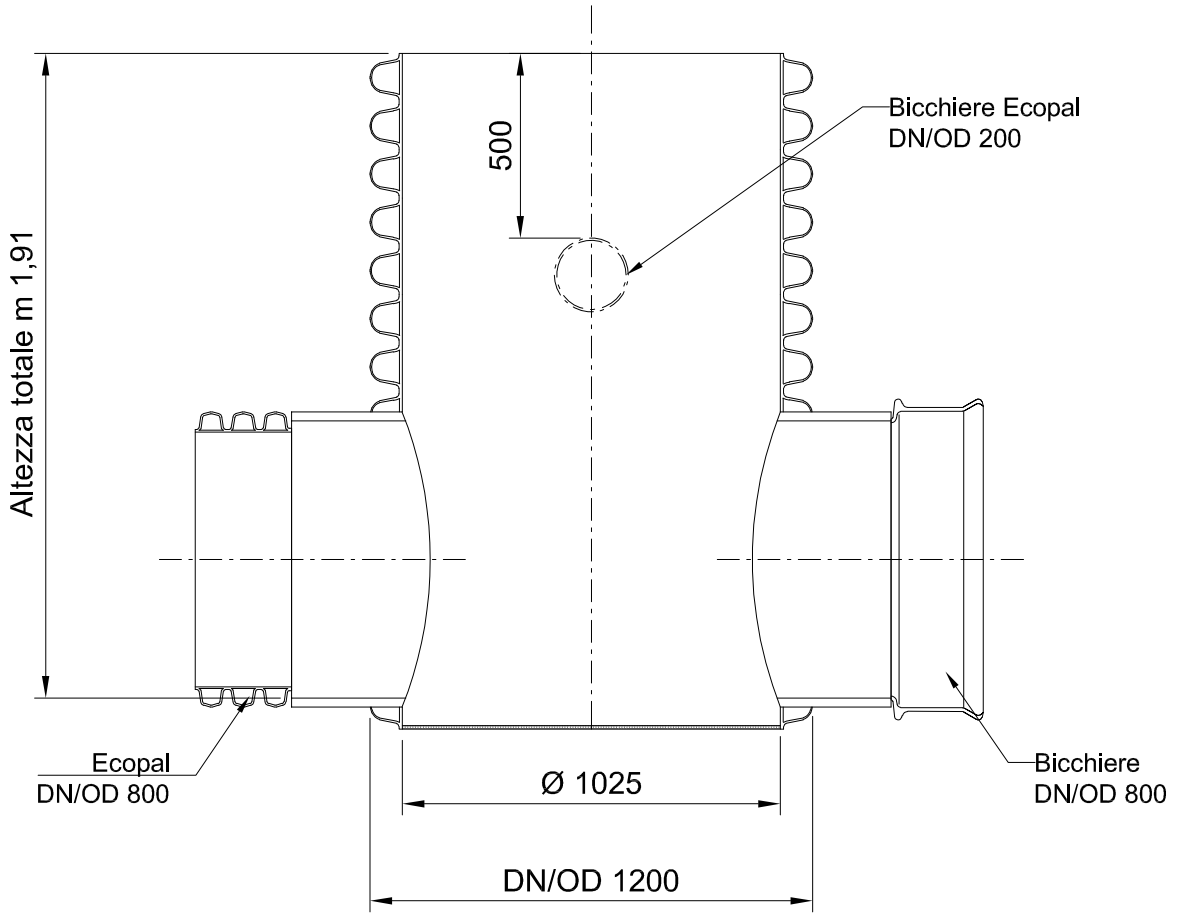

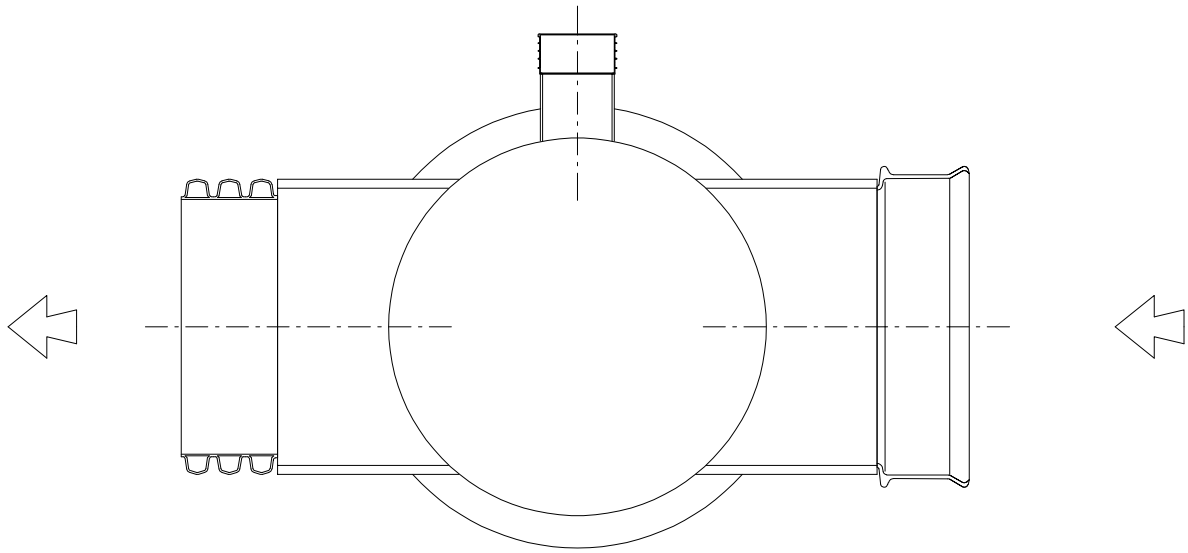

POLIECO GROUP

VIA ENRICO MATTEI, 49
25046 CAZZAGO SAN MARTINO BRESCIA ITALY
TEL. +39 030 7758911 FAX +39 030 7750845
e-mail: info@polieco.com web site: www.polieco.com

SHEET N°: SCHEDA N°:	rev. 00	Pozzetto ricavato da tubo fondo piatto DN/OD 1200 per tubo corrugato DN/OD 800	
DRAWING N°: DISEGNO N°:	D-011-Boldarino Pavoni Siziano		
DRAWER: DISEGNATORE:	Simona Armanelli		
CONTROLLED: CONTROLLATO:	Ing. Marco Battisti		
DATE: DATA:	24/01/2023		

MATERIAL: MATERIALE:	/	UNIT: UNITA' DI MISURA:	mm

DRAWING OF INDUSTRIE POLIECO-MPB SRL PROPERTY.
ALL THE RIGHTS ARE RESERVED.
FORBIDDEN ANY KIND OF REPRODUCTION.

DISEGNO DI PROPRIETA' DELLA INDUSTRIE
POLIECO-MPB srl. TUTTI I DIRITTI SONO RISERVATI.
VIETATA LA RIPRODUZIONE SIA TOTALE CHE PARZIALE.

THE SIZE ABOVE MENTIONED COULD CHANGE WITHOUT NOTIFICATION

LE MISURE SOPRA RIPORTATE POSSONO VARIARE SENZA PREAVVISO

\\SRVDATI\Comuni\Ufficio Tecnico Tubi\Disegni offerte\Disegni offerte 2023\010-Boldarino Pavoni Siziano\D-011-Boldarino Pavoni Siziano.dwg

M13

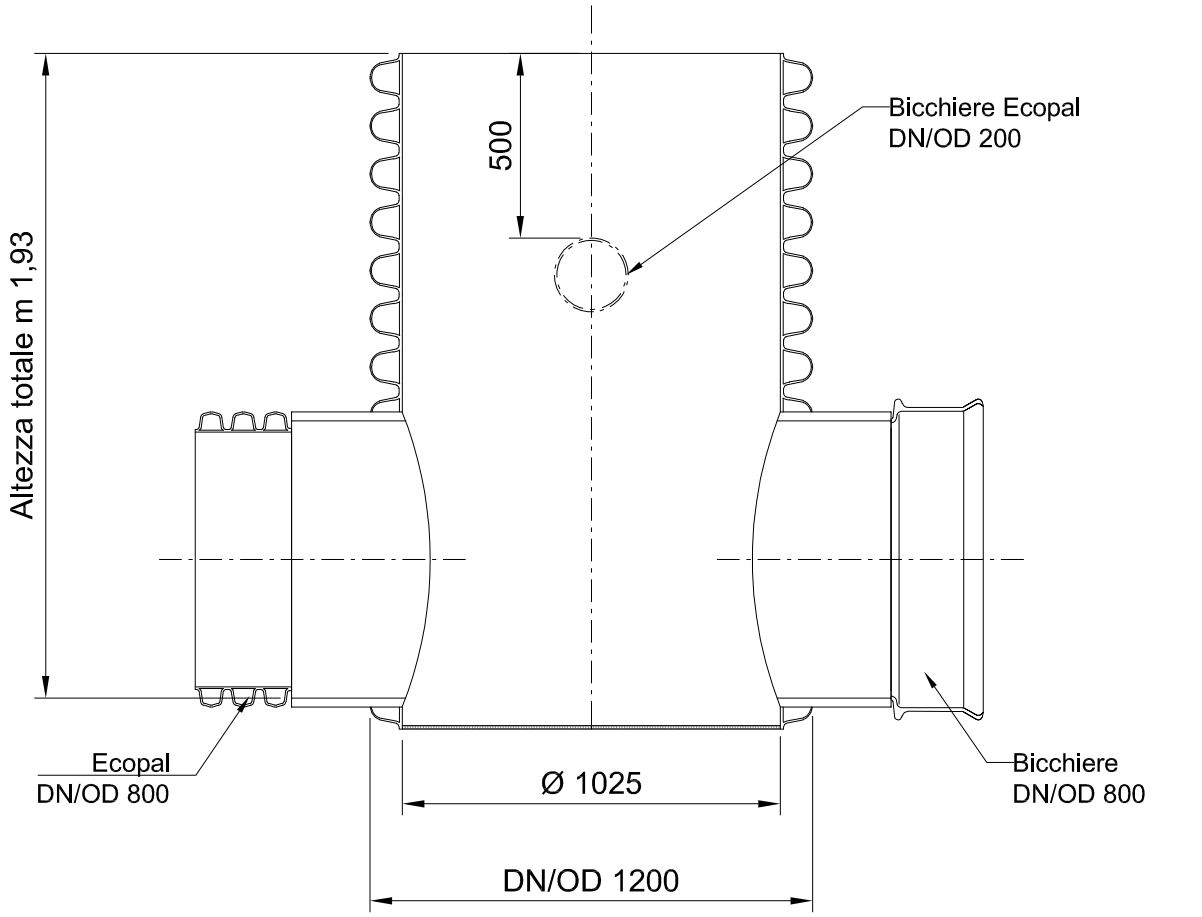

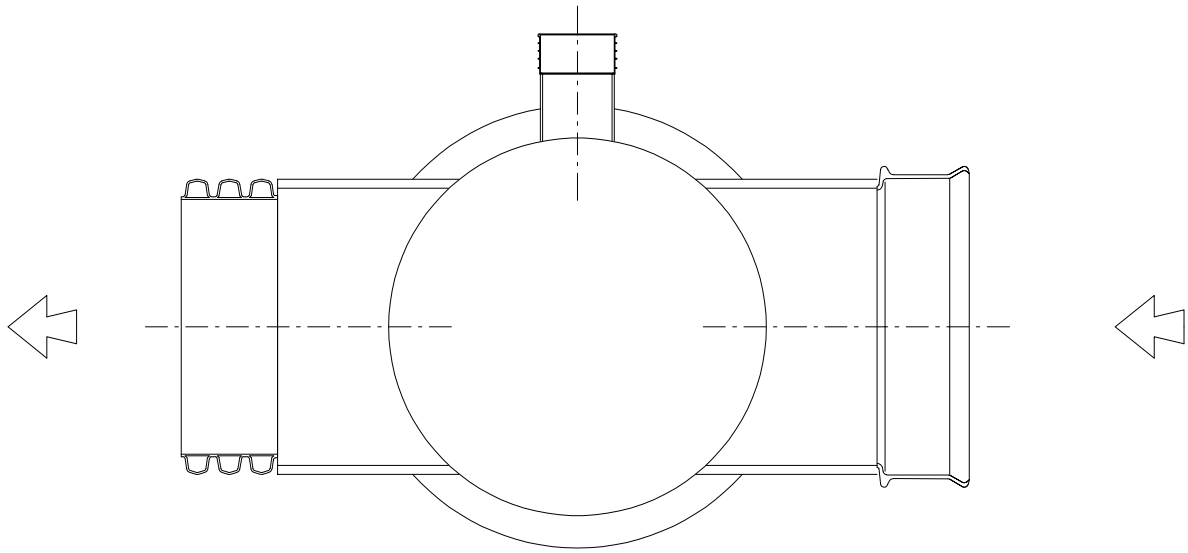

POLIECO GROUP	SHEET N°: SCHEDA N°:	rev. 00	*Pozzetto ricavato da tubo fondo piatto DN/OD 1200 per tubo corrugato DN/OD 800*
	DRAWING N°: DISEGNO N°:	D-011-Boldarino Pavoni Siziano	
	DRAWER: DISEGNATORE:	Simona Armanelli	
	CONTROLLED: CONTROLLATO:	Ing. Marco Battisti	
MATERIAL: MATERIALE: /	UNIT: UNITA' DI MISURA: mm	DATE: DATA:	24/01/2023

VIA ENRICO MATTEI, 49
25046 CAZZAGO SAN MARTINO BRESCIA ITALY
TEL. +39 030 7758911 FAX +39 030 7750845
e-mail: info@polieco.com web site: www.polieco.com

DRAWING OF INDUSTRIE POLIECO-MPB SRL PROPERTY.
ALL THE RIGHTS ARE RESERVED.
FORBIDDEN ANY KIND OF REPRODUCTION.

DISEGNO DI PROPRIETA' DELLA INDUSTRIE
POLIECO-MPB srl. TUTTI I DIRITTI SONO RISERVATI.
VIETATA LA RIPRODUZIONE SIA TOTALE CHE PARZIALE.

THE SIZE ABOVE MENTIONED COULD CHANGE WITHOUT NOTIFICATION

LE MISURE SOPRA RIPORTATE POSSONO VARIARE SENZA PREAVVISO

\\SRVDATI\Comuni\Ufficio Tecnico Tubi\Disegni offerte\Disegni offerte 2023\010-Boldarino Pavoni Siziano\D-011-Boldarino Pavoni Siziano.dwg

M14

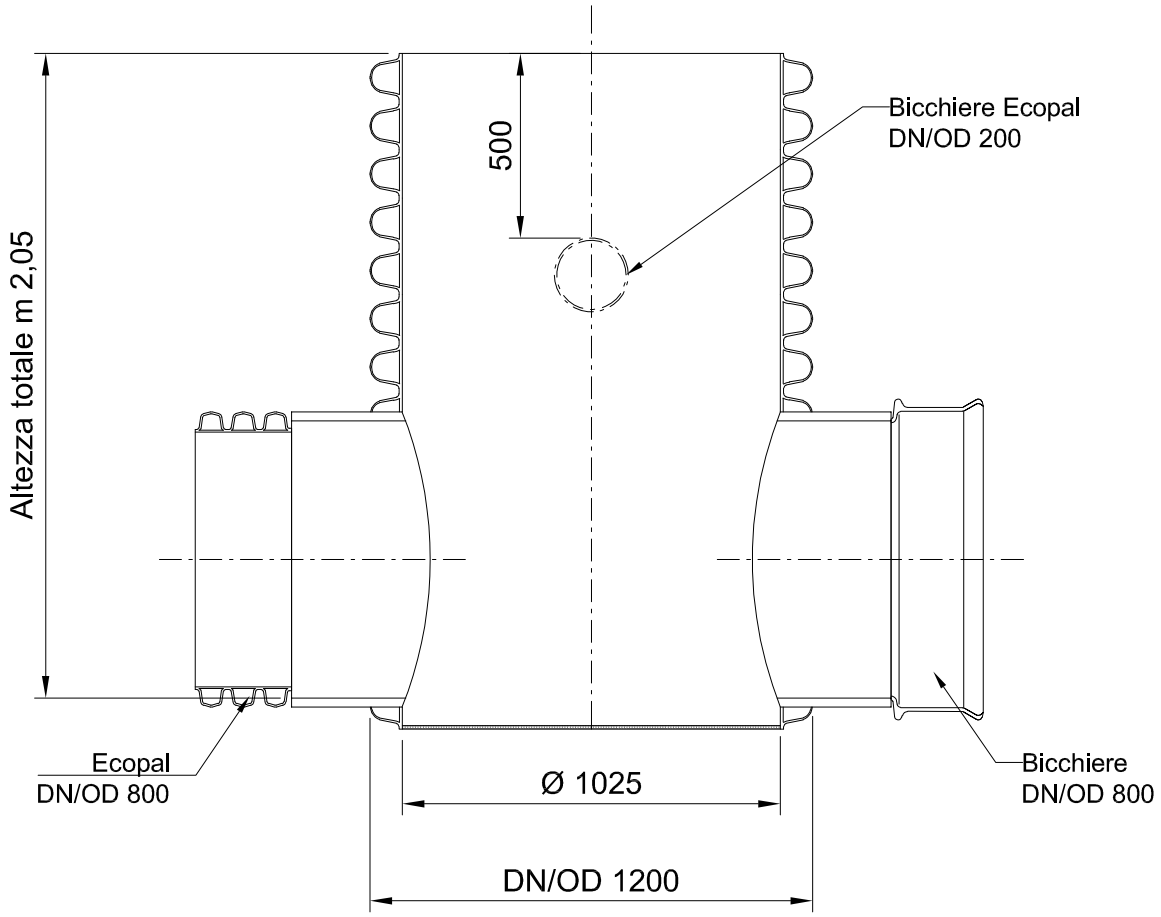

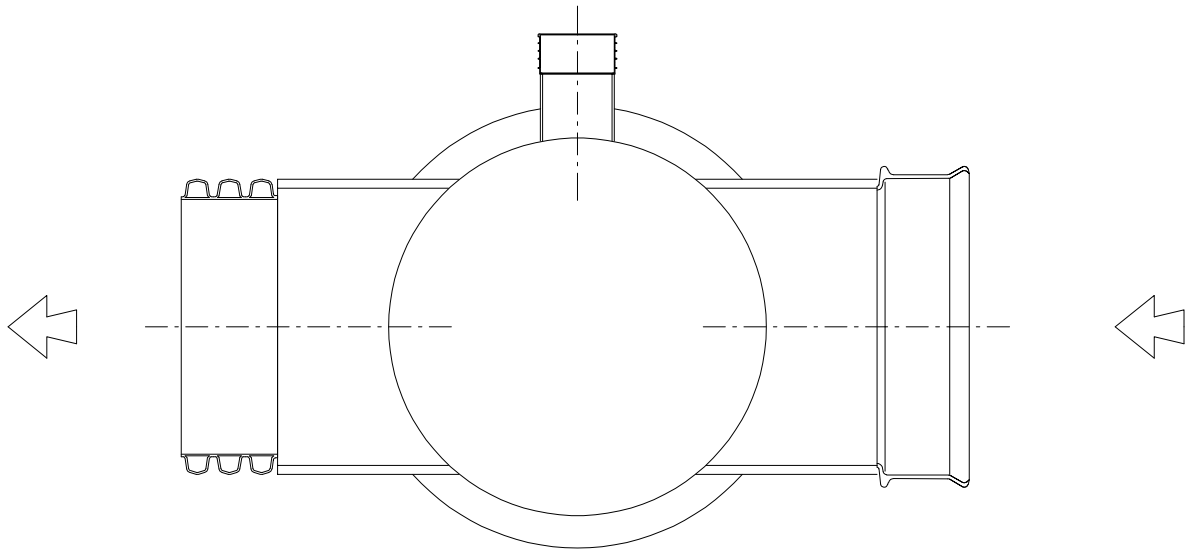

POLIECO GROUP

VIA ENRICO MATTEI, 49
25046 CAZZAGO SAN MARTINO BRESCIA ITALY
TEL. +39 030 7758911 FAX +39 030 7750845
e-mail: info@polieco.com web site: www.polieco.com

SHEET N°: SCHEDA N°:	rev. 00	Pozzetto ricavato da tubo fondo piatto DN/OD 1200 per tubo corrugato DN/OD 800	
DRAWING N°: DISEGNO N°:	D-011-Boldarino Pavoni Siziano		
DRAWER: DISEGNATORE:	Simona Armanelli		
CONTROLLED: CONTROLLATO:	Ing. Marco Battisti		
DATE: DATA:	24/01/2023		

MATERIAL: MATERIALE:	/	UNIT: UNITA' DI MISURA:	mm

DRAWING OF INDUSTRIE POLIECO-MPB SRL PROPERTY.
ALL THE RIGHTS ARE RESERVED.
FORBIDDEN ANY KIND OF REPRODUCTION.

DISEGNO DI PROPRIETA' DELLA INDUSTRIE
POLIECO-MPB srl. TUTTI I DIRITTI SONO RISERVATI.
VIETATA LA RIPRODUZIONE SIA TOTALE CHE PARZIALE.

THE SIZE ABOVE MENTIONED COULD CHANGE WITHOUT NOTIFICATION

LE MISURE SOPRA RIPORTATE POSSONO VARIARE SENZA PREAVVISO

\\SRVDATI\Comuni\Ufficio Tecnico Tubi\Disegni offerte\Disegni offerte 2023\010-Boldarino Pavoni Siziano\D-011-Boldarino Pavoni Siziano.dwg

M15

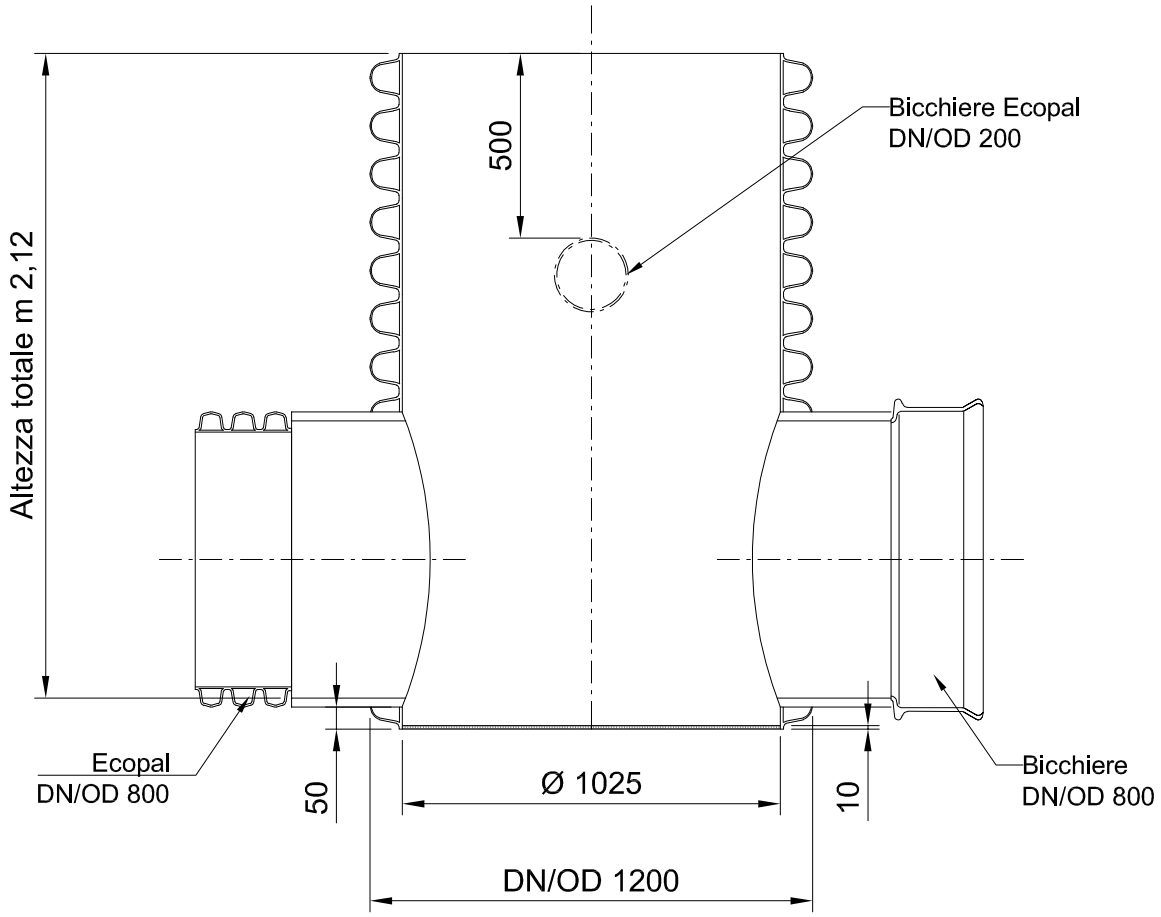

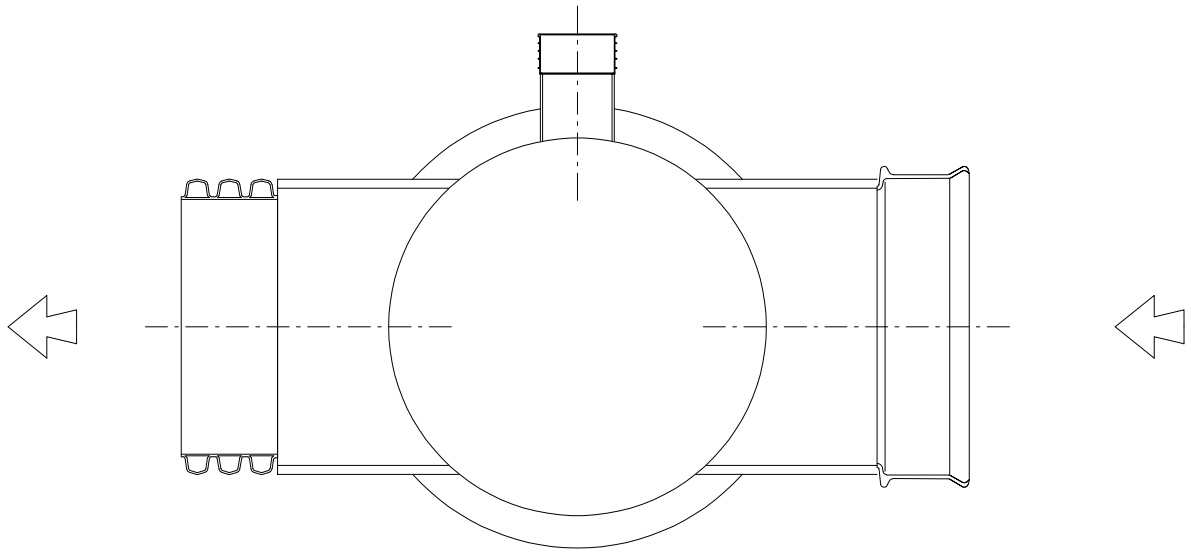

POLIECO GROUP

VIA ENRICO MATTEI, 49
25046 CAZZAGO SAN MARTINO BRESCIA ITALY
TEL. +39 030 7758911 FAX +39 030 7750845
e-mail: info@polieco.com web site: www.polieco.com

SHEET N°: SCHEDA N°:	rev. 00	*Pozzetto ricavato da tubo fondo piatto DN/OD 1200 per tubo corrugato DN/OD 800*	
DRAWING N°: DISEGNO N°:	D-011-Boldarino Pavoni Siziano		
DRAWER: DISEGNATORE:	Simona Armanelli		
CONTROLLED: CONTROLLATO:	Ing. Marco Battisti		
DATE: DATA:	24/01/2023		

MATERIAL: MATERIALE:	/	UNIT: UNITA' DI MISURA:	mm

DRAWING OF INDUSTRIE POLIECO-MPB SRL PROPERTY.
ALL THE RIGHTS ARE RESERVED.
FORBIDDEN ANY KIND OF REPRODUCTION.

DISEGNO DI PROPRIETA' DELLA INDUSTRIE
POLIECO-MPB srl. TUTTI I DIRITTI SONO RISERVATI.
VIETATA LA RIPRODUZIONE SIA TOTALE CHE PARZIALE.

THE SIZE ABOVE MENTIONED COULD CHANGE WITHOUT NOTIFICATION

LE MISURE SOPRA RIPORTATE POSSONO VARIARE SENZA PREAVVISO

\\SRVDATI\Comuni\Ufficio Tecnico Tubi\Disegni offerte\Disegni offerte 2023\010-Boldarino Pavoni Siziano\D-011-Boldarino Pavoni Siziano.dwg

M15/1

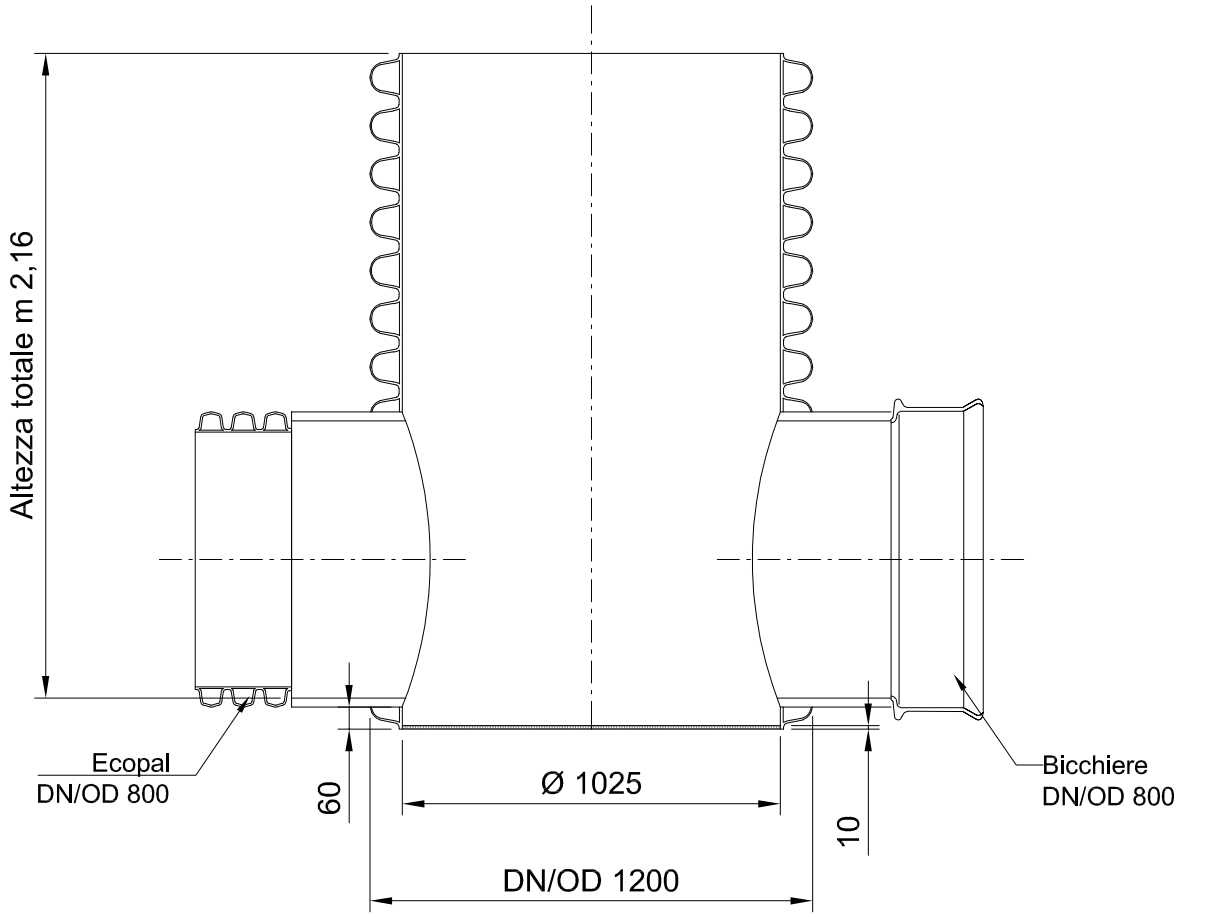

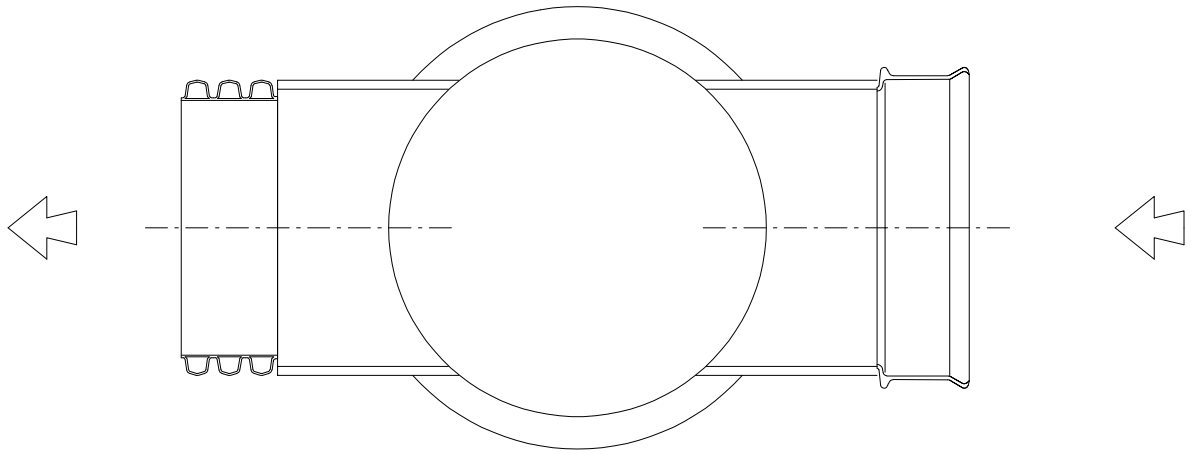

POLIECO GROUP	SHEET N°: SCHEDA N°:	rev. 00	*Pozzetto ricavato da tubo fondo piatto DN/OD 1200 per tubo corrugato DN/OD 800*
	DRAWING N°: DISEGNO N°:	D-011-Boldarino Pavoni Siziano	
	DRAWER: DISEGNATORE:	Simona Armanelli	
	CONTROLLED: CONTROLLATO:	Ing. Marco Battisti	
MATERIAL: MATERIALE: /	UNIT: UNITA' DI MISURA: mm	DATE: DATA:	24/01/2023

VIA ENRICO MATTEI, 49
25046 CAZZAGO SAN MARTINO BRESCIA ITALY
TEL. +39 030 7758911 FAX +39 030 7750845
e-mail: info@polieco.com web site: www.polieco.com

DRAWING OF INDUSTRIE POLIECO-MPB SRL PROPERTY.
ALL THE RIGHTS ARE RESERVED.
FORBIDDEN ANY KIND OF REPRODUCTION.

DISEGNO DI PROPRIETA' DELLA INDUSTRIE
POLIECO-MPB srl. TUTTI I DIRITTI SONO RISERVATI.
VIETATA LA RIPRODUZIONE SIA TOTALE CHE PARZIALE.

THE SIZE ABOVE MENTIONED COULD CHANGE WITHOUT NOTIFICATION

LE MISURE SOPRA RIPORTATE POSSONO VARIARE SENZA PREAVVISO

\\SRVDATI\Comuni\Ufficio Tecnico Tubi\Disegni offerte\Disegni offerte 2023\010-Boldarino Pavoni Siziano\D-011-Boldarino Pavoni Siziano.dwg

M15/2

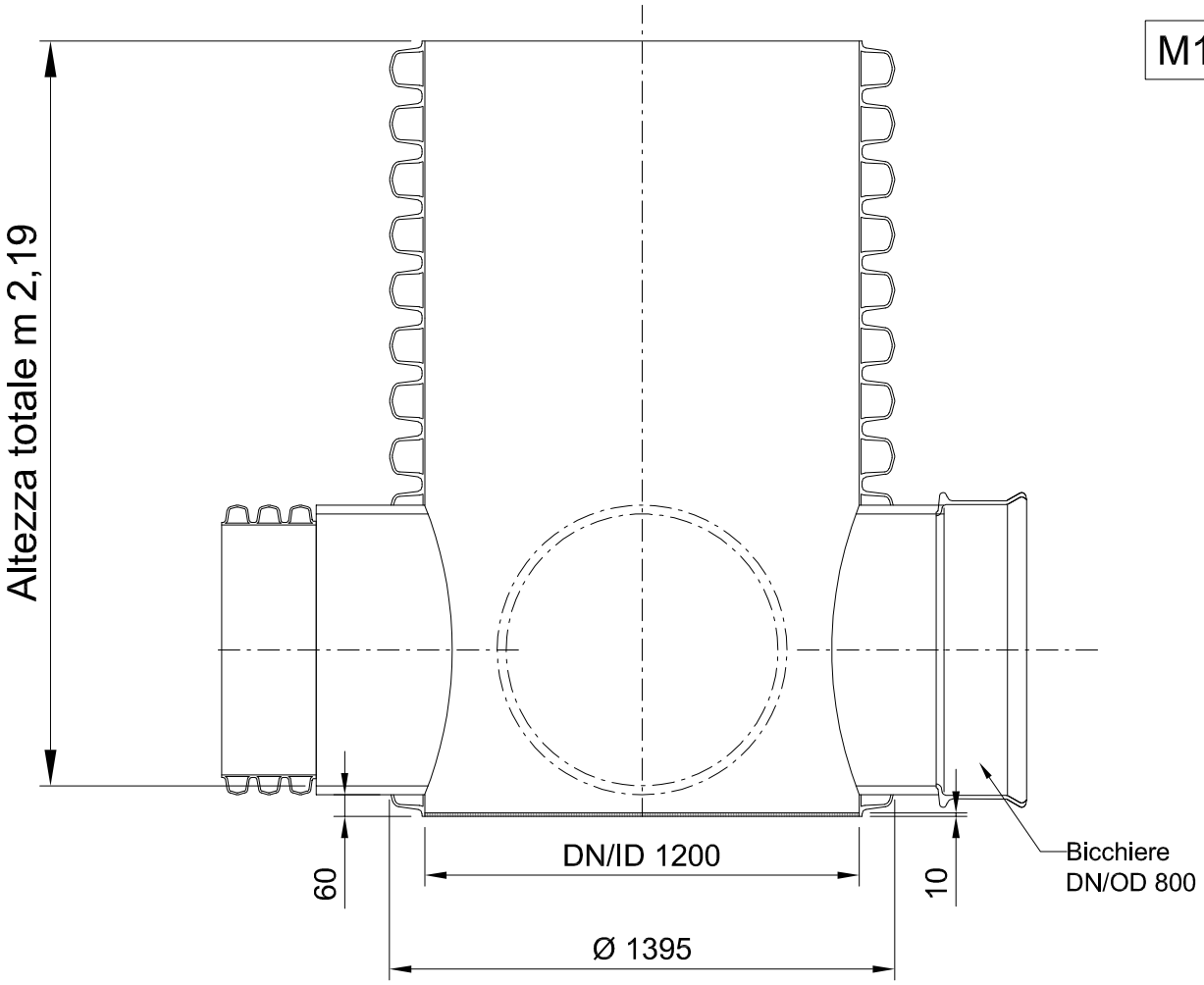

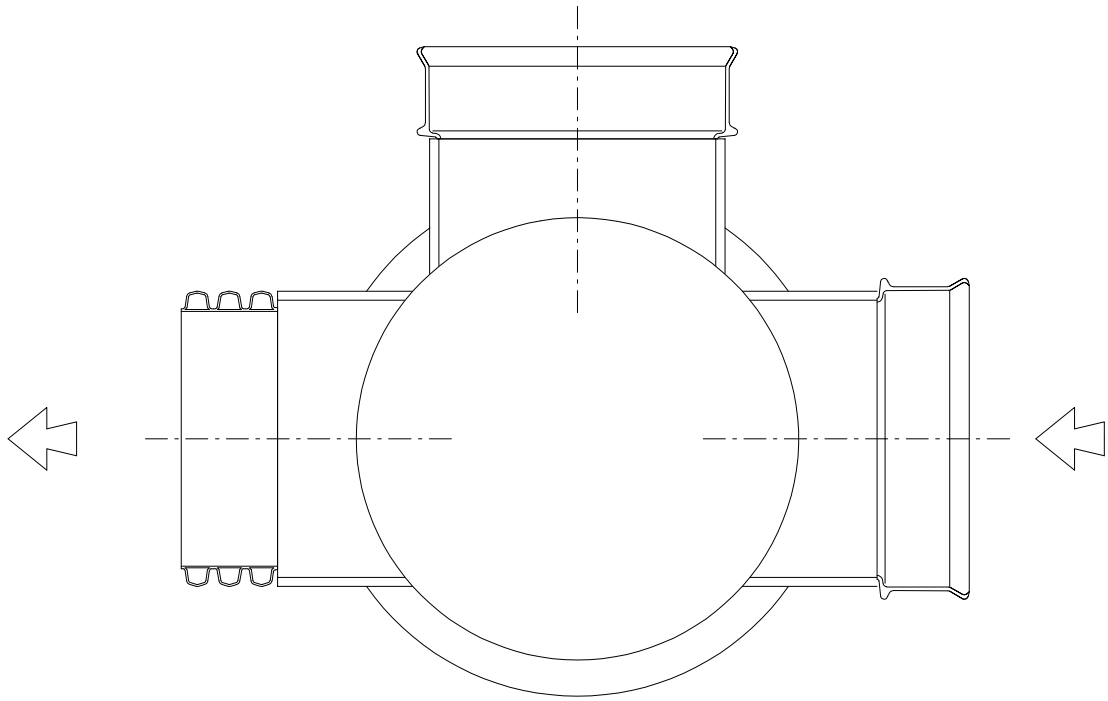

POLIECO GROUP	SHEET N°: SCHEDA N°:	rev. 00	*Pozzetto ricavato da tubo fondo piatto DN/ID 1200 per tubo corrugato DN/OD 800*
	DRAWING N°: DISEGNO N°:	D-011-Boldarino Pavoni Siziano	
	DRAWER: DISEGNATORE:	Simona Armanelli	
	CONTROLLED: CONTROLLATO:	Ing. Marco Battisti	
MATERIAL: MATERIALE: /	UNIT: UNITA' DI MISURA: mm	DATE: DATA:	24/01/2023

VIA ENRICO MATTEI, 49
25046 CAZZAGO SAN MARTINO BRESCIA ITALY
TEL. +39 030 7758911 FAX +39 030 7750845
e-mail: info@polieco.com web site: www.polieco.com

DRAWING OF INDUSTRIE POLIECO-MPB SRL PROPERTY.
ALL THE RIGHTS ARE RESERVED.
FORBIDDEN ANY KIND OF REPRODUCTION.

DISEGNO DI PROPRIETA' DELLA INDUSTRIE
POLIECO-MPB srl. TUTTI I DIRITTI SONO RISERVATI.
VIETATA LA RIPRODUZIONE SIA TOTALE CHE PARZIALE.

THE SIZE ABOVE MENTIONED COULD CHANGE WITHOUT NOTIFICATION

LE MISURE SOPRA RIPORTATE POSSONO VARIARE SENZA PREAVVISO

\\SRVDATI\Comuni\Ufficio Tecnico Tubi\Disegni offerte\Disegni offerte 2023\010-Boldarino Pavoni Siziano\D-011-Boldarino Pavoni Siziano.dwg